Блокировка предотвращающая
вкатывание аппарата в «чужое» шасси/корзину

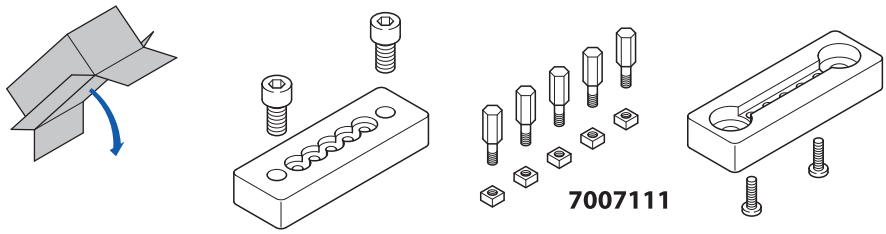

①

	ПРОТОН 25		ПРОТОН 40	
630 А				
800 А				
1000 А				
1250 А				
1600 А				
2000 А				
2500 А				
3200 А				
4000 А				

②

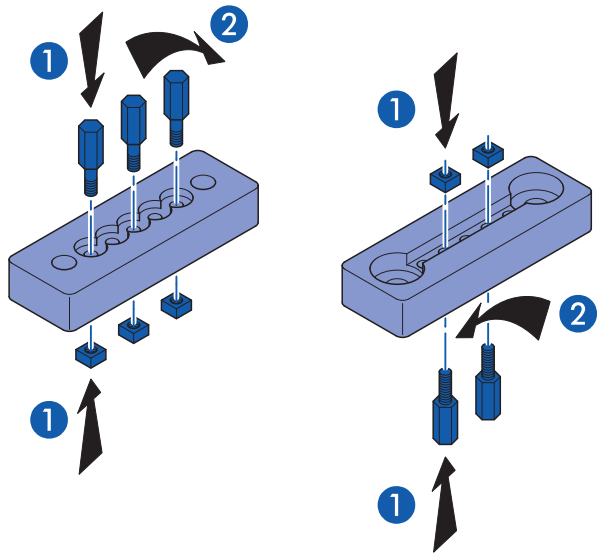

③

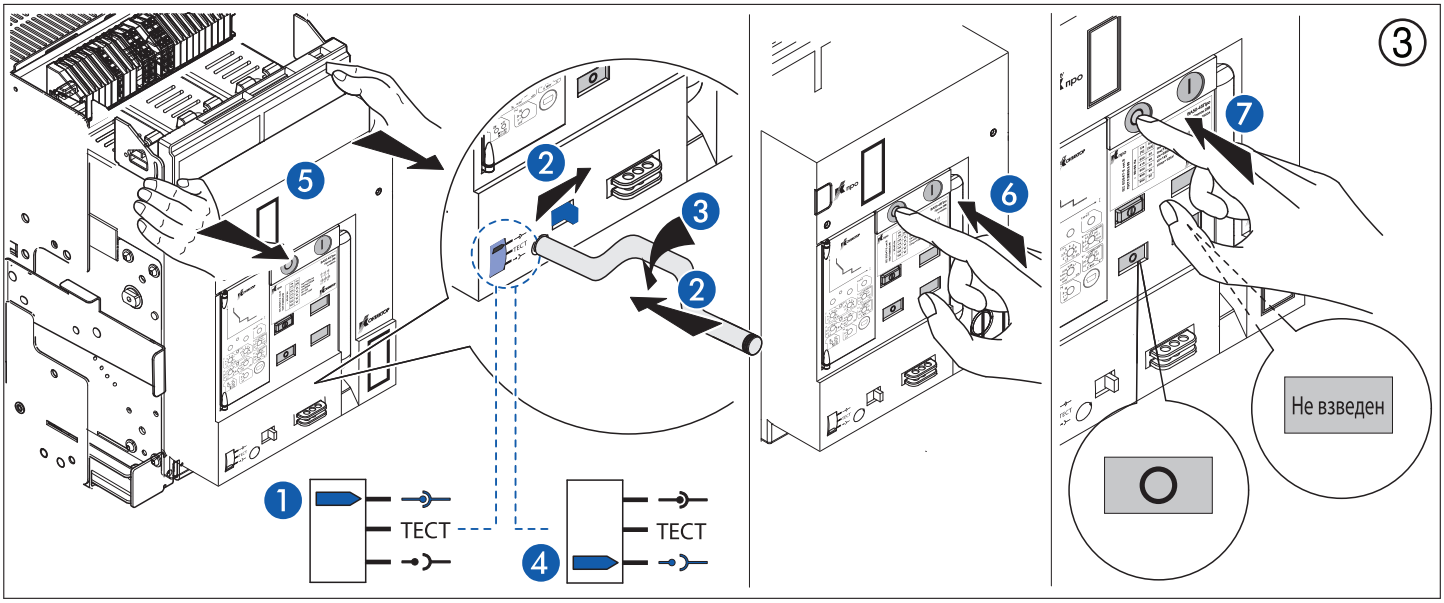

ПРОТОН 25

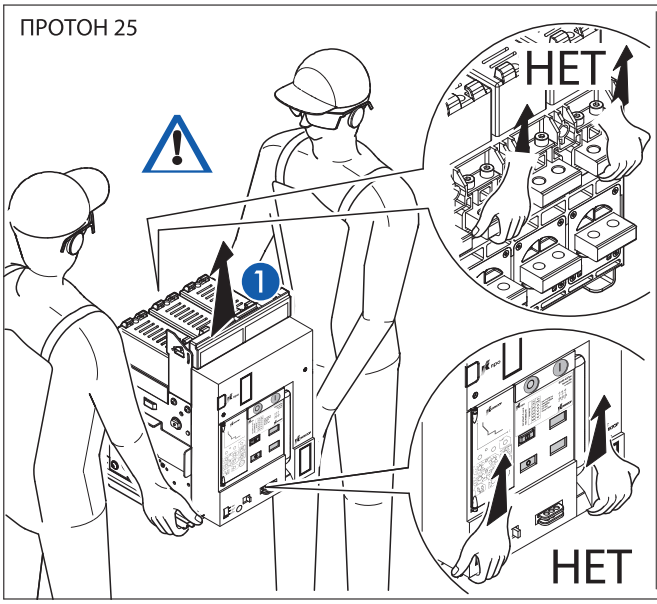

ПРОТОН 25, ПРОТОН 40

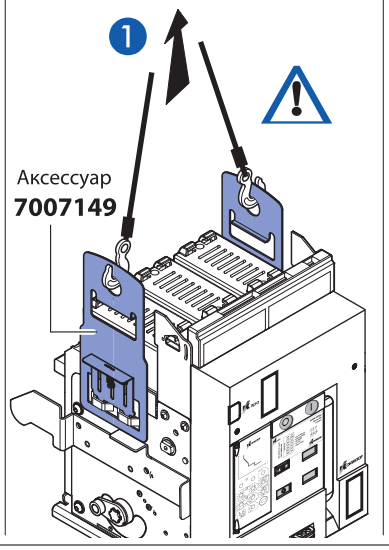

④

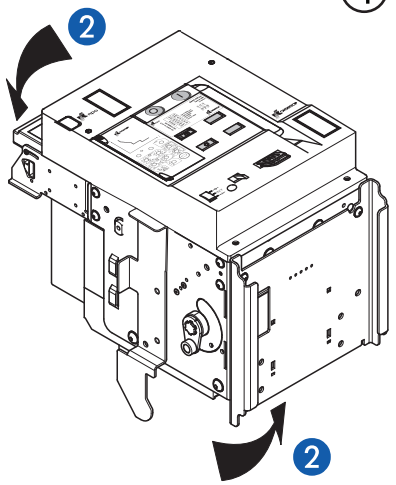

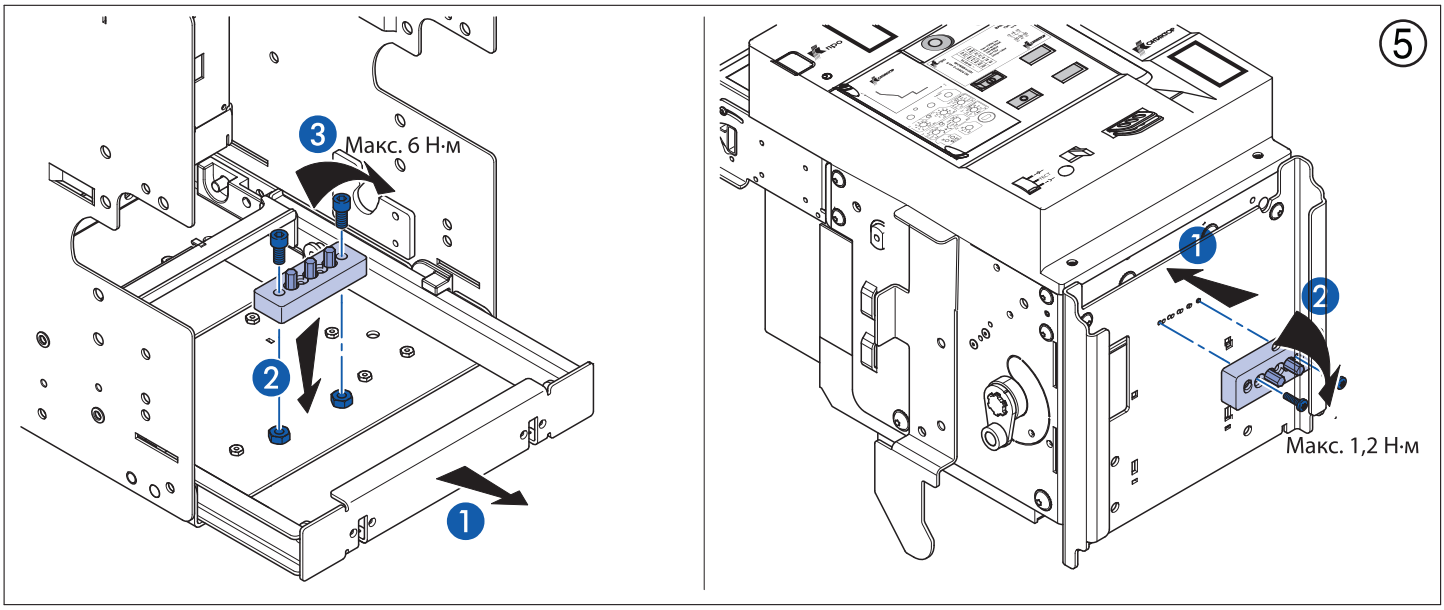
5
Макс. 6 Н·м
Макс. 1,2 Н·м

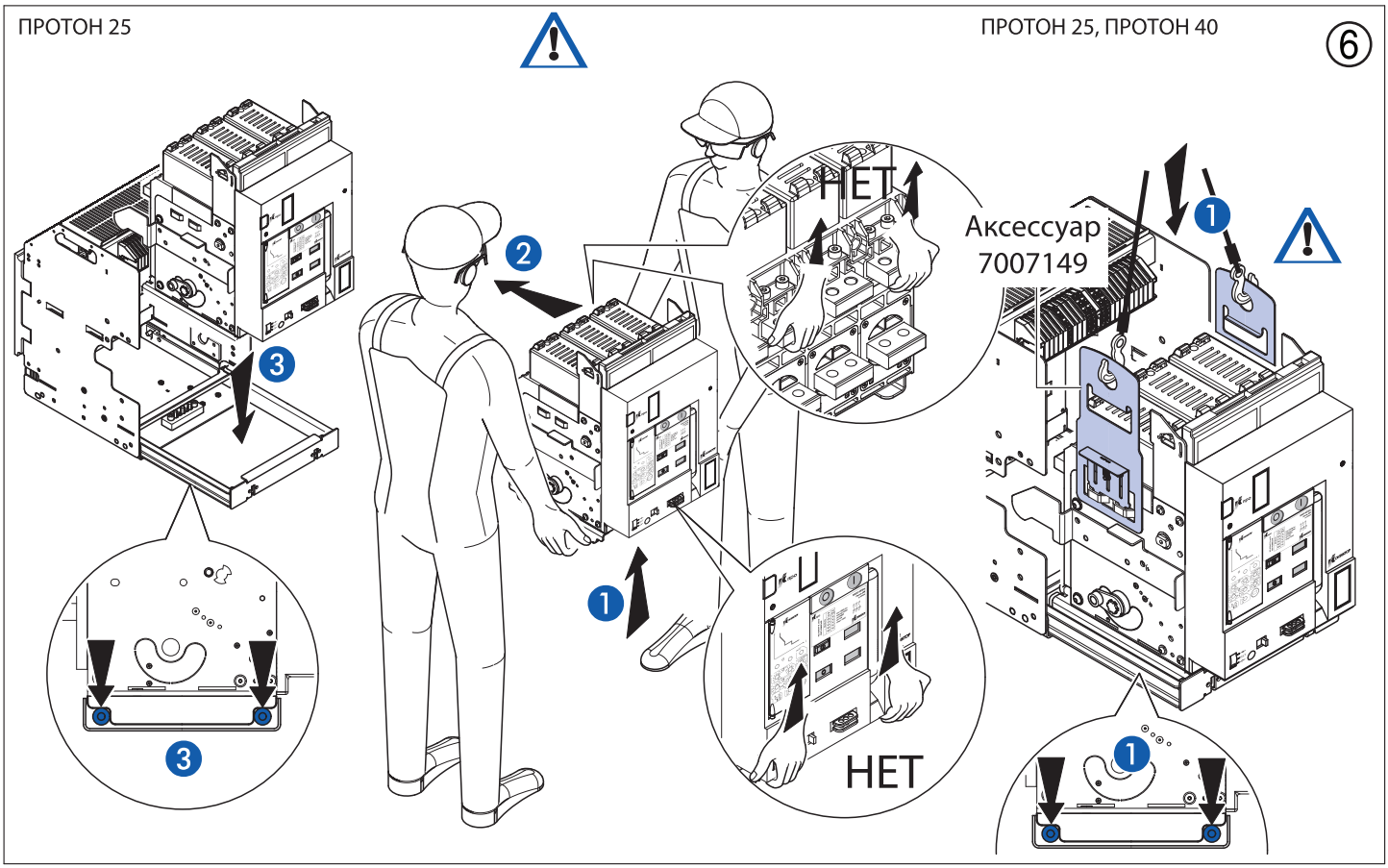
6
ПРОТОН 25
ПРОТОН 25, ПРОТОН 40
НЕТ
Аксессуар
7007149
НЕТ

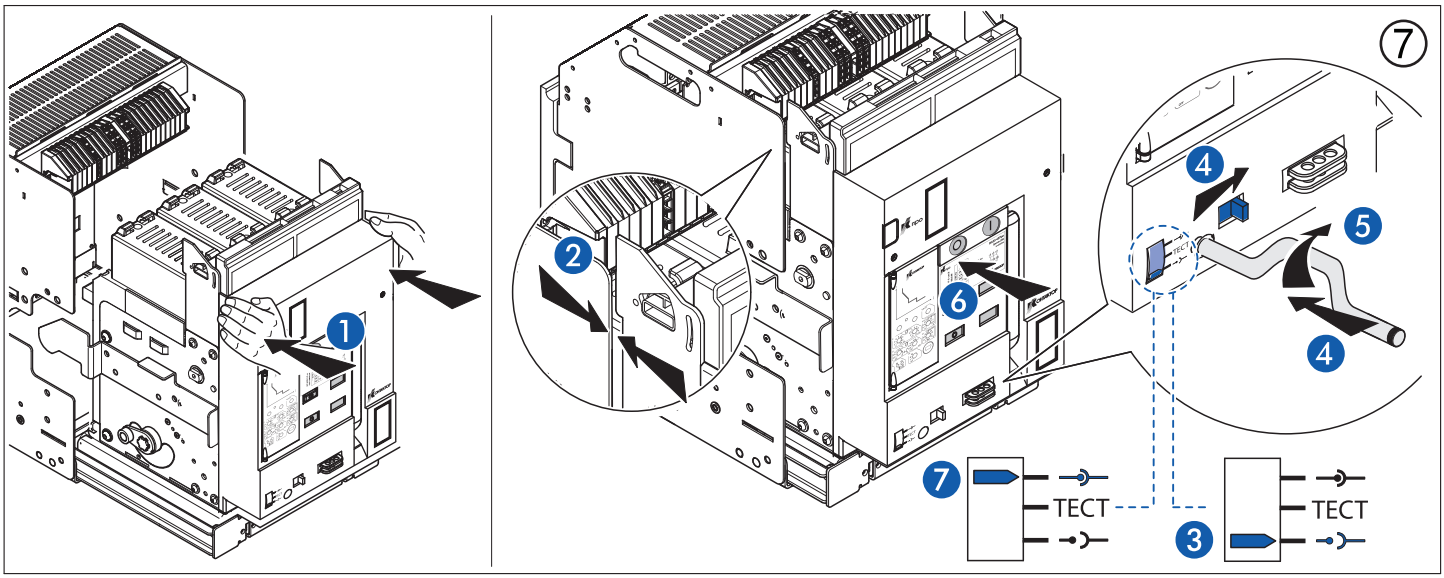
7
ТЕСТ
ТЕСТ