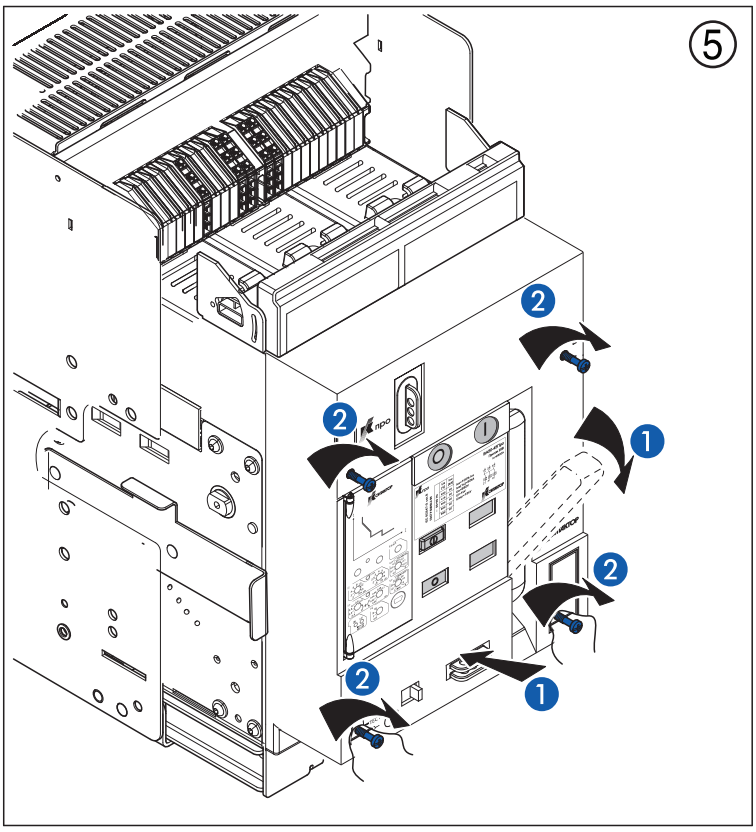

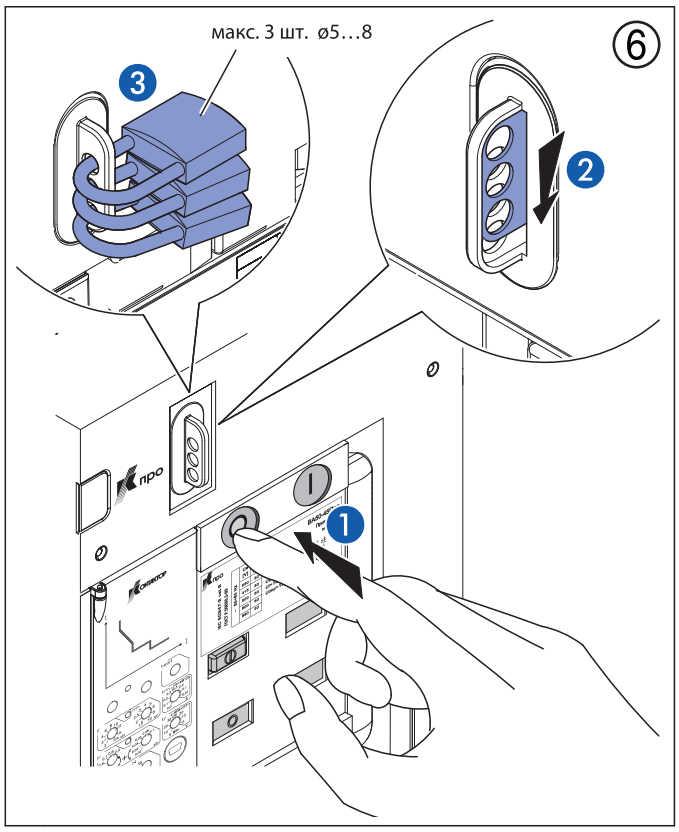
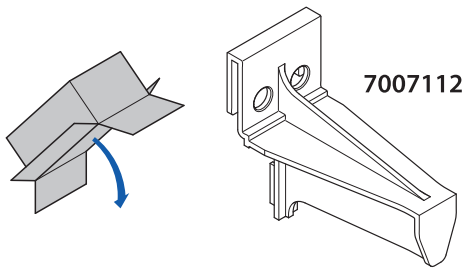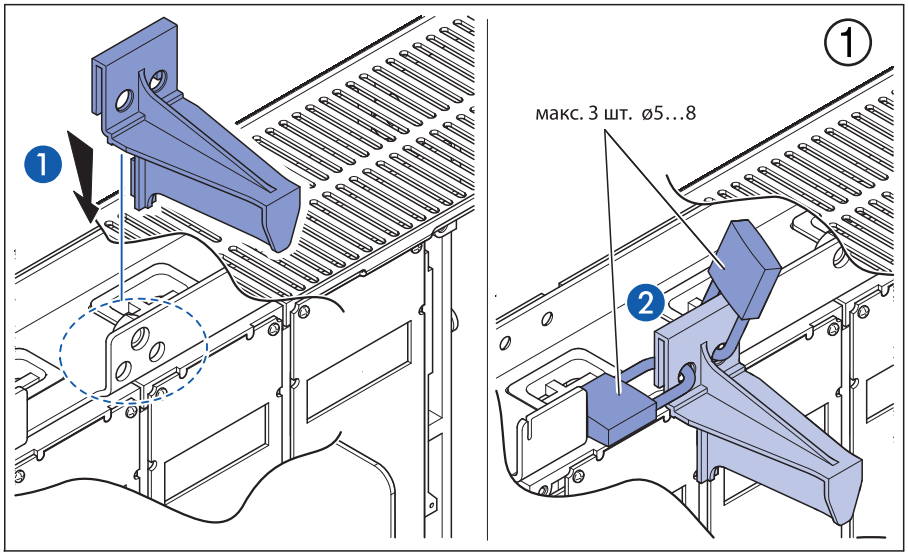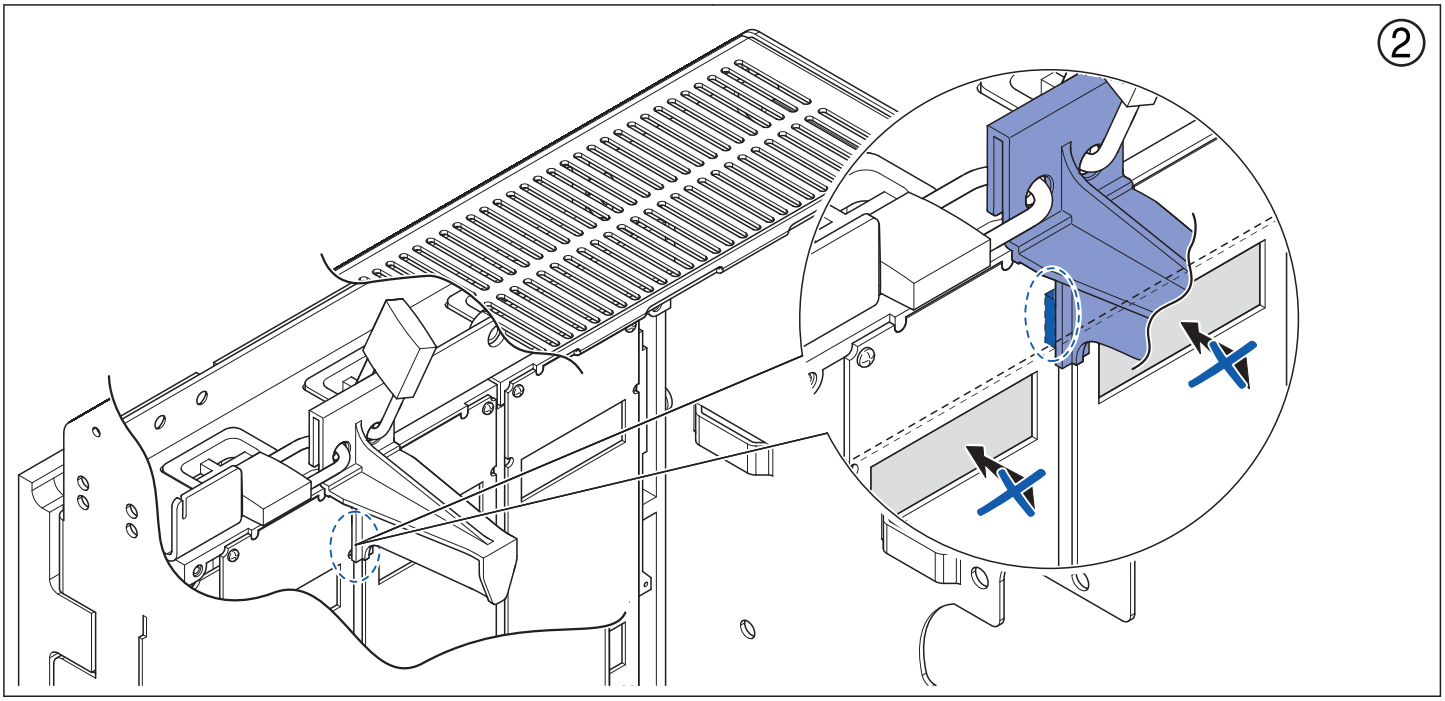
Устройство блокировки шторок корзины
в положениии выключателя «выкачено»
(навесной замок не входит в комплект поставки)